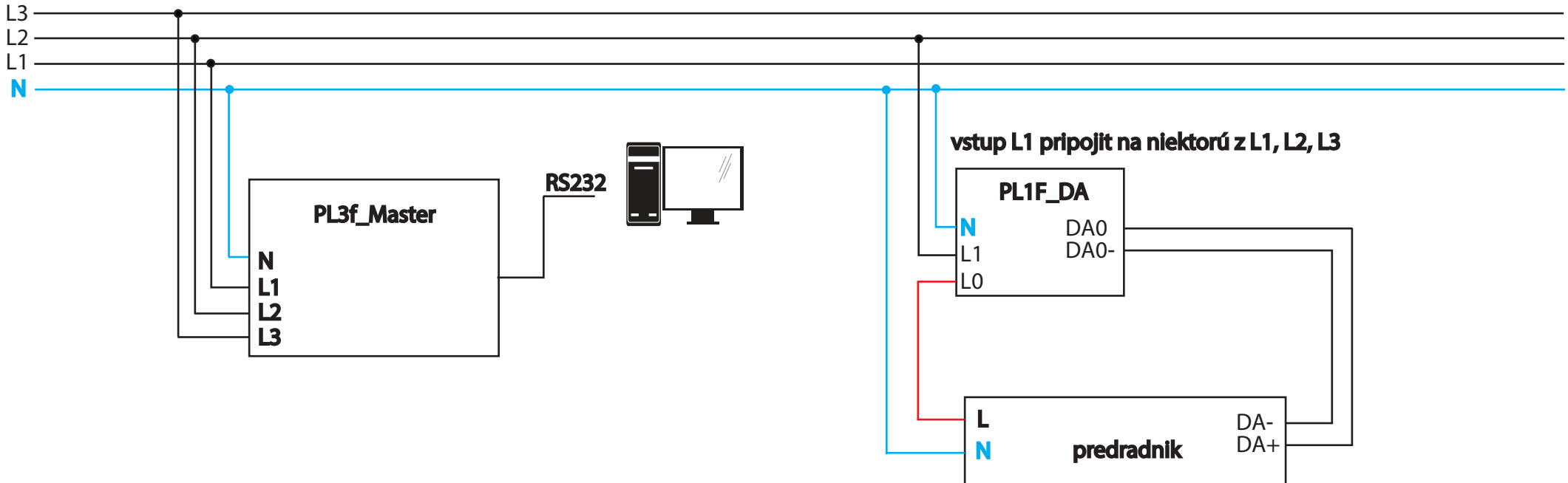
L3
L2
L1
N
PL3f_Master
N
L1
L2
L3
RS232
vstup L1 pripojit na niektorú z L1, L2, L3
PL1F_DA
N
L1
L0
DA0
DA0-
L
N
predradnik
DA-
DA+